Ukázka zkouškové písemky - varianta A - řešení

1)

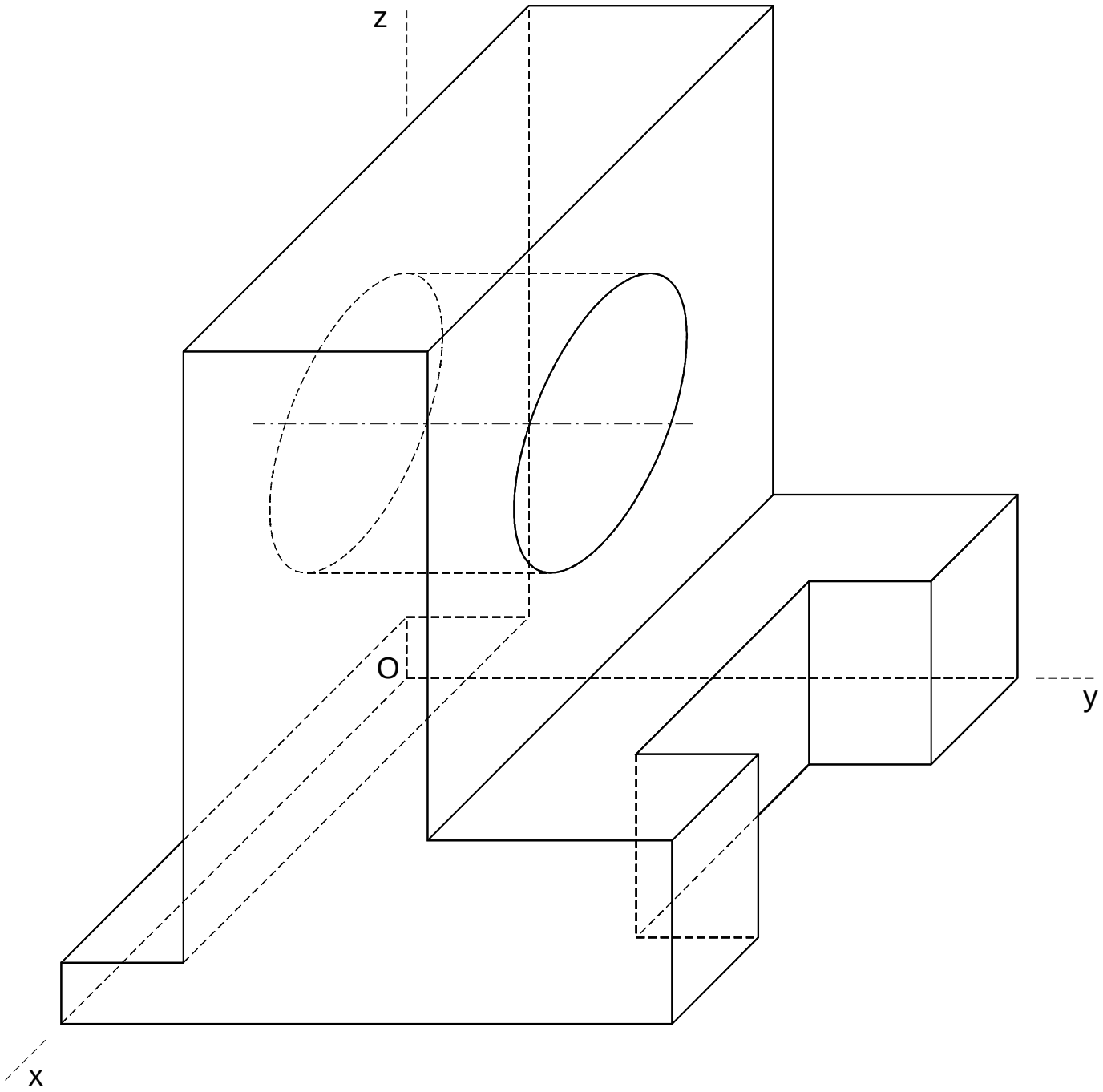

2a) hraniční plochy

- válcová rotační plocha $x^2 + y^2 = 4$,
  osa rotace – osa z, řídící kružnice $x^2 + y^2 = 4, z = 0$,
- dvojdílný rotační hyperboloid $-\frac{x^2}{4} - \frac{y^2}{4} + \frac{(z-2)^2}{4} = 1$,
  osa rotace – osa z, střed $S = [0,0,2]$, vrcholy $[0,0,0], [0,0,4]$.

Průnikové kružnice $x^2 + y^2 = 4, z = 2 - 2\sqrt{2}$ a $x^2 + y^2 = 4, z = 2 + 2\sqrt{2}$.

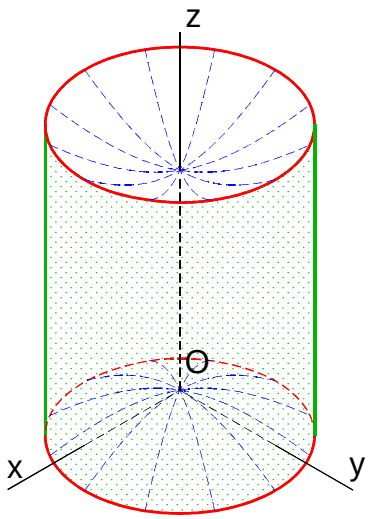

nebo

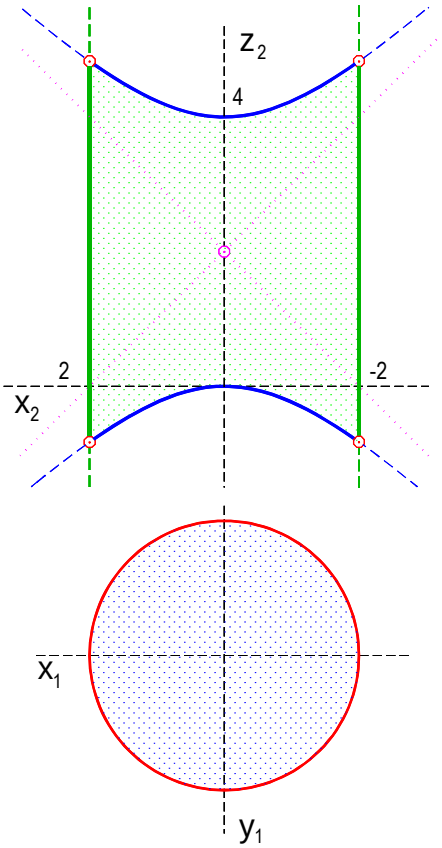

2b)

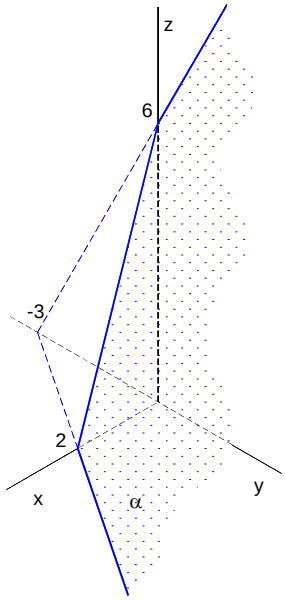

průsečík $R = [12,10,-10]$

$\beta: 3x + 2y - 2z + 9 = 0$

4)

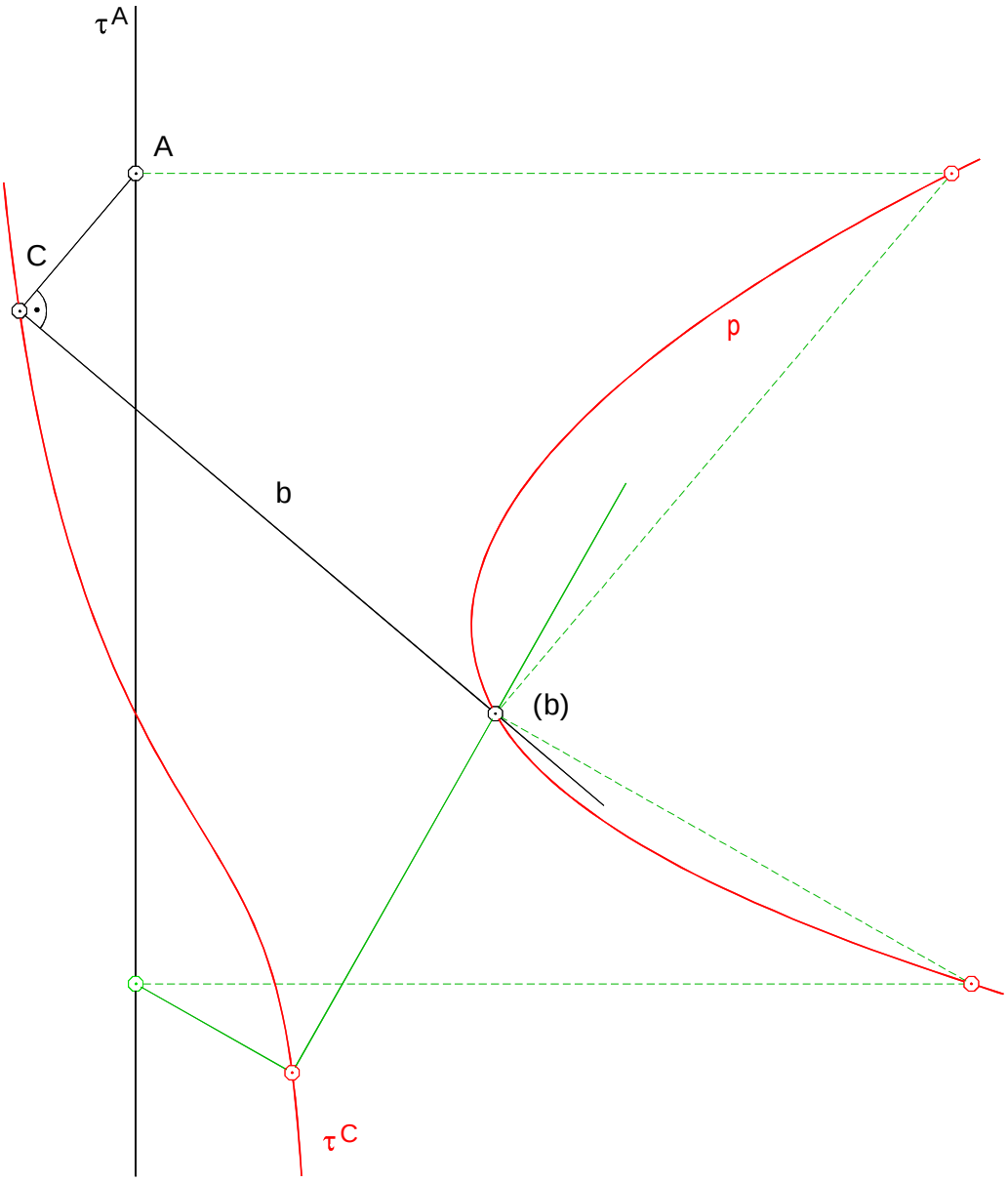

5)

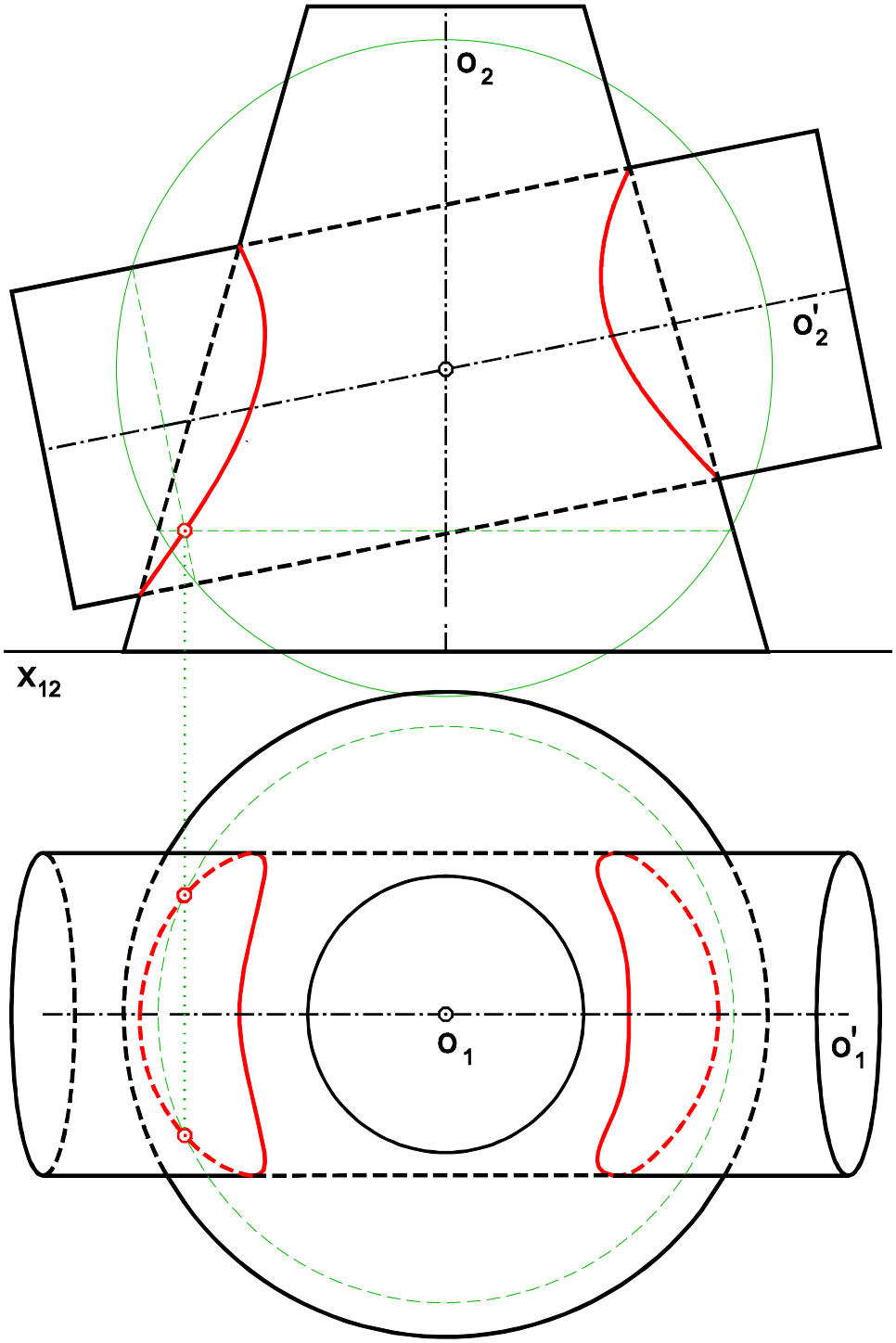
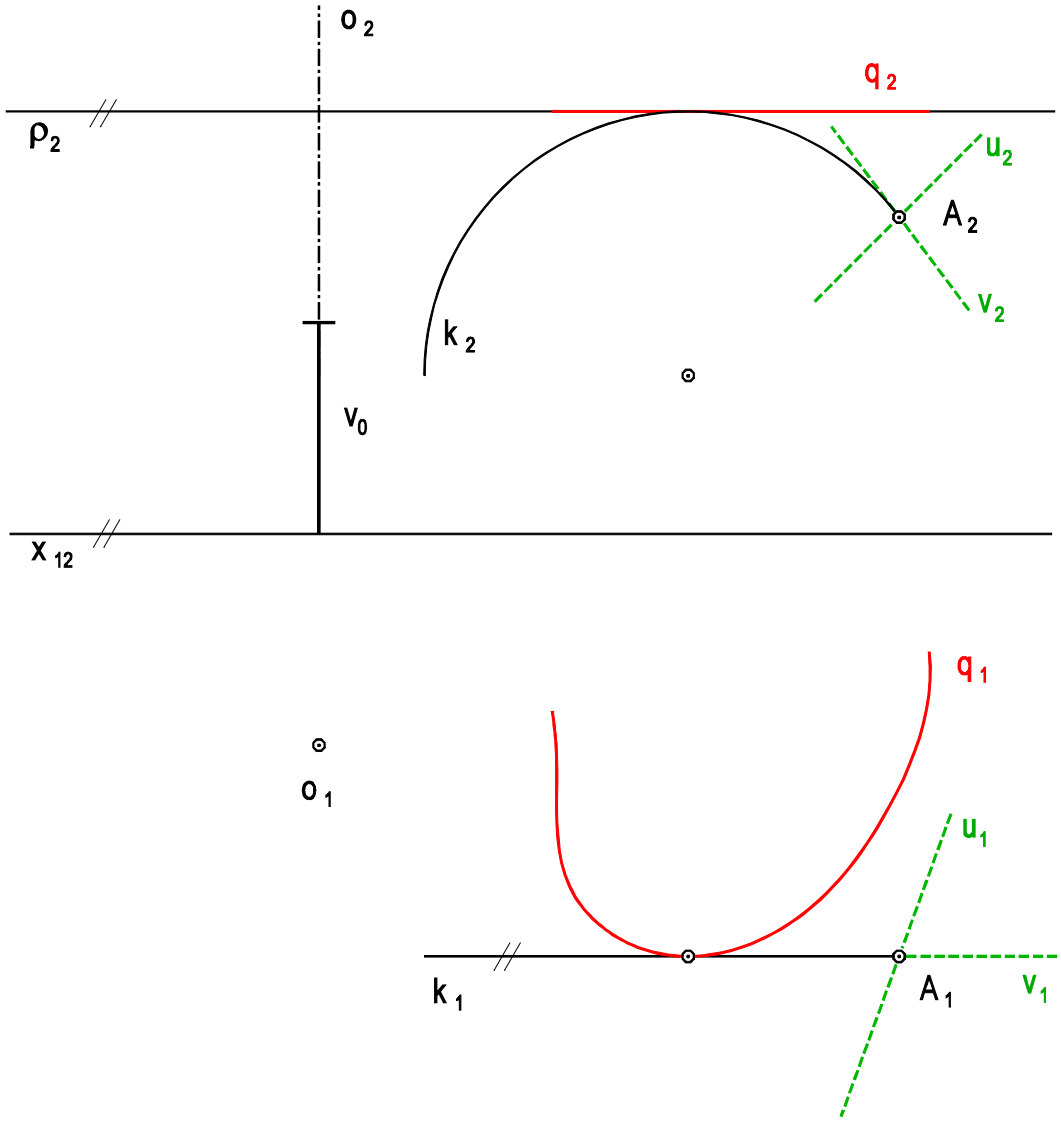
6)